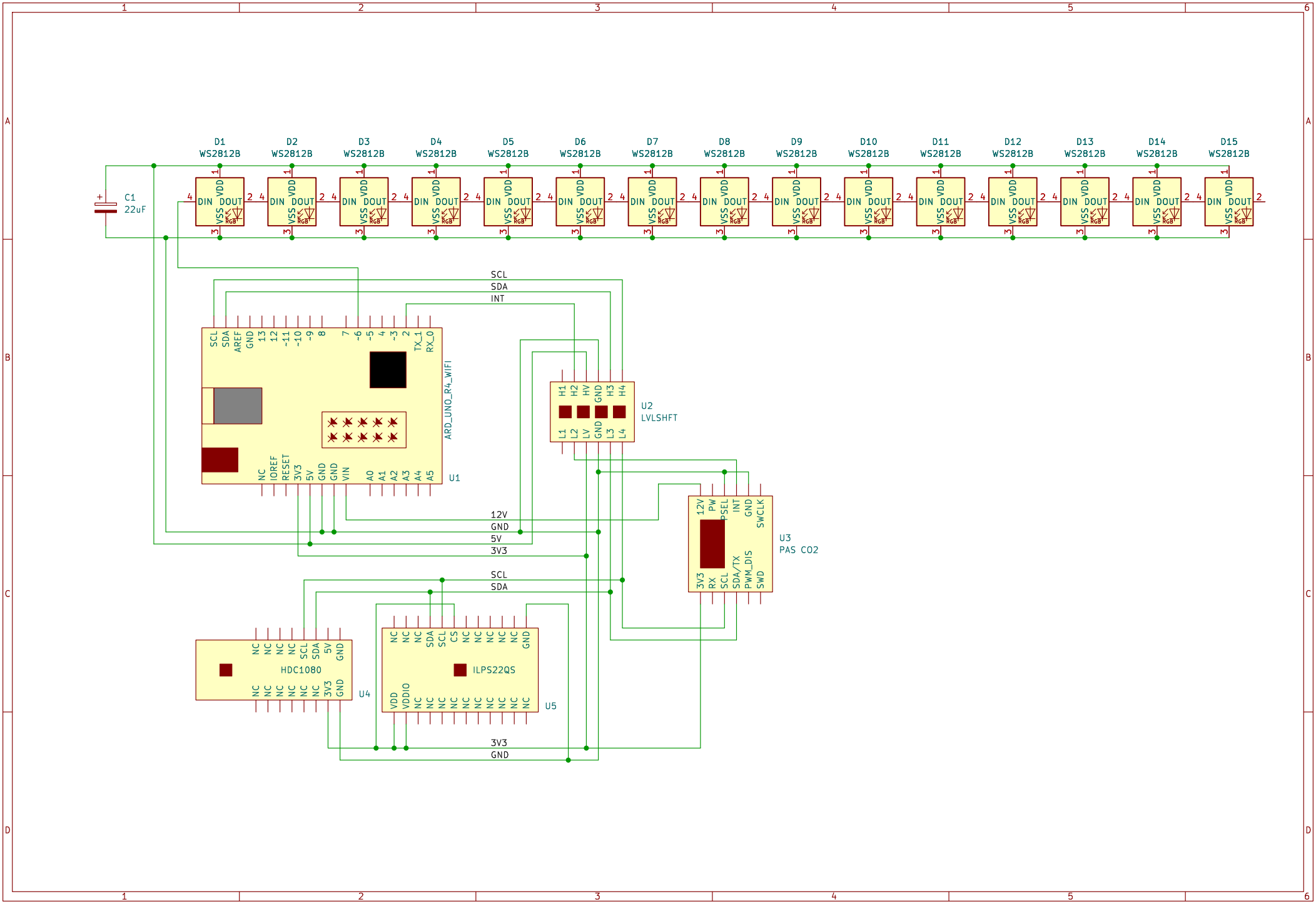
D1 WS2812B
D2 WS2812B
D3 WS2812B
D4 WS2812B
D5 WS2812B
D6 WS2812B
D7 WS2812B
D8 WS2812B
D9 WS2812B
D10 WS2812B
D11 WS2812B
D12 WS2812B
D13 WS2812B
D14 WS2812B
D15 WS2812B
C1
22uF
DIN DOUT VDD VSS
SCL
SDA
INT
ARD_UNO_R4_WIFI
U1
U2
LVLSHFT
U3
PAS CO2
12V
GND
5V
3V3
HDC1080
U4
ILPS22QS
U5